晶准　数显指示表使用说明书

一、性能指标

1、公英制转换
2、绝对/相对状态转换
3、外部清零
4、正/负方向转换
5、自动/手动关机
6、预设实际位置数值
7、跳动量高速检测
8、数据输出协议兼容三丰量表

二、产品外观

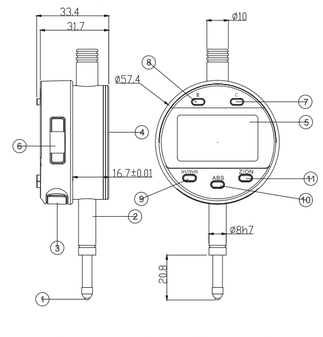

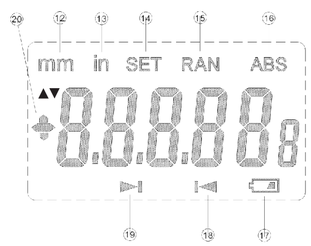

1、检测头	11、Z/ON键
2、夹持套	12、公制单位标志
3、电池盒	13、英制单位标志
4、后盖	14、预设值标志
5、LCD	15、跳动量测量标志
6、数据输出口	16、绝对状态标志
7、C键	17、低电压标志
8、R键	18、最大值标志
9、in/mm键	19、最小值标志
10、ABS/PRESET键	20、正负号

三、技术规格

电 源：3V 锂电池CR2032　　工作温度：0 ~ 40°
数据输出：RS232　　储运温度：-10° ~ 60°

四、注意事项

1、使用前请先用不含油的柔软干布对表壳、测量杆等地方进行擦拭。如果有严重的污垢，请用含有中性清洁剂的抹布进行擦拭。
2、请使用夹持孔规格为8H6mm的夹具来夹持量表。
3、使用完后请同样清洁表壳和测杆等地方。
4、请不要自行拆装量表，以免造成严重后果 。
5、LCD显示变暗，数字不清晰或无法开机时请更换电池。

五、功能介绍

1、 开机和关机

a) 装上电池后直接开机。
b)短按 Z/ON 键可以实现开机。
c)长按 Z/ON 键实现关机。

2、清零操作

a)ABS测量模式下（屏幕显示ABS）短按 Z/ON 键实现清零，或者回到设定好的初始值。
b) 从ABS绝对测量模式转到相对测量模式时，自动清零。
c)在相对测量模式状态下不能实现清零操作。

3、公英制转换

短按 in/mm 键可进行公英制单位的转换。显示mm符号为公制单位；显示in为英制单位。

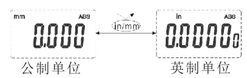

公制单位　　英制单位

4、绝对测量和相对测量模式转换

在基本状态下短按 ABS 键可以转换相对测量和绝对测量状态,显示"ABS"符号是为绝对测量状态。转换后在相对状态下显示为相对零点，在绝对状态下则显示为测杆当前的绝对数值（例如图中的8.88mm）。

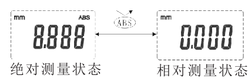

绝对测量状态　　相对测量状态

5、正/负方向转换

长按 in/mm 键可使量表数据变化与测杆移动方向的相对关发生改变。

长按 in/mm 键下三角符号出现，推动传感器数据由零向负数变化：

长按 in/mm 键上三角符号出现，推动传感器数据由零向正数变化：

6、预设实际位置数值

在公制的绝对状态下，长按 ABS 键进入预设值状态，最右一位数字闪动，闪动的数值就是可以改写的数值。短按 in/mm 键数据由0到9变化，短按 Z/ON 键数据向左一位并且闪动，依次类推设定最左一位数字正负号。设定好后，长按 ABS 键退出并保存预设值。退出设置状态后，量表将自动进入绝对测量状态，此后绝对零位显示数值为预设的数值。在设置过程中长按 Z/ON 键可以把已设的数值快速清除，并退出设置状态。（注意，预设值不能超过99！）

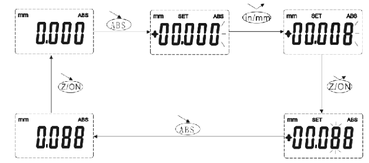

7、跳动量高速检测

量表全程自动记忆存储最大最小值，短按 C 键可清除历史记忆,液晶显示"-CCC-"，重新跟踪跳动。短按 R 键查看跳动量，显示RAN字符及 ▶▌ 符号查看最大值。再短按 R 键时显示 ▌◀ 符号，此时显示为最小值。然后短按 R 键显示 ▶▌▌◀ 符号，此时显示最大最小值差。短按 R 键返回普通测量界面。

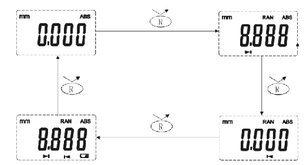

注：跳动量检测可停留在三种状态中的任何一种，做独立检测，且在各状态下短按 C 键能清除记忆。

8、手动/自动关机切换

关机状态下，长按 ABS 键不松手，此时按开机键，可进入手动/自动关机设置状态，显示‘-----’后，松开按键后进入自动关机时间设置状态，每短按一次ABS键，设置时间加半小时，最大自动关机时间为6小时，显示‘-6.0-’，注：显示‘-0.0-’表示取消自动关机，显示‘-0.5-’表示自动关机时间为半小时，以此类推。短按ZERO/ON 键，确认并保存设置时间，退出到工作状态。